DELTA BATTERY SOLAR series

# Готовые комплекты солнечных станций

Структура наименований:

**SPP-HYBRID 5PRO AL2**

- SPP – солнечная электростанция
  UPS – система бесперебойного питания
- Наименование инвертора
- A – крепеж ФЭМ под углом
  _ – крепеж ФЭМ без угла
- **Тип СНЭ**
  B – AGM
  C – AGM Carbon
  L – Li-ion (Powerwall)
  U – Li-ion (UDL)
  _ – без АКБ
- **Емкость СНЭ**
  _ – единичная
  2 – увеличенная x2
  3 – увеличенная x3

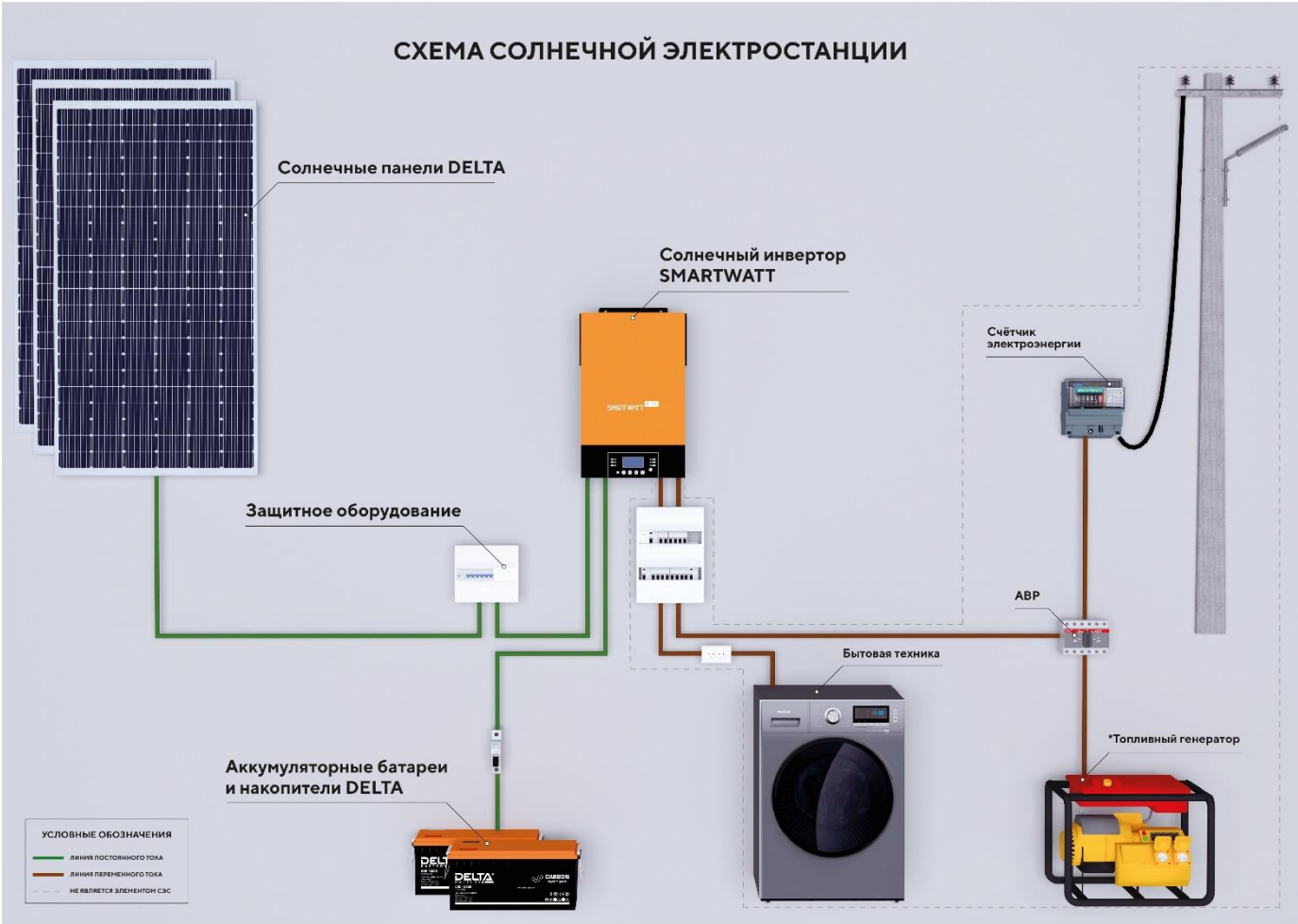

# БАЗОВЫЕ КОМПЛЕКТЫ СЭС СЕРИИ ECO

| МОДЕЛЬ | SPP-ECO 1 MPPT B | SPP-ECO 3 MPPT B |
|---|---|---|
| **ОСНОВНЫЕ** | | |
| Тип комплекта | Резервный | Резервный |
| Номинальная выходная мощность | 1 кВт | 3 кВт |
| Количество фаз | 1P 230Vac | 1P 230Vac |
| **ИНВЕРТОР** | | |
| Модель инвертора | eco 1K 12V 40A MPPT | eco 3K 24V 40A MPPT |
| Количество инверторов | 1 | 1 |
| Защитное оборудование цепи AC | В комплект не входит | В комплект не входит |
| **ФЭМ** | | |
| Модель ФЭМ | DELTA NXT 500-66/2 M10 HC | DELTA NXT 500-66/2 M10 HC |
| Количество ФЭМ | 1 | 2 |
| Суммарная мощность ФЭМ | 0,5 кВт | 1 кВт |
| Тип установки ФЭМ | На выбор: С углом/Без угла | На выбор: С углом/Без угла |
| Способ коммутации ФЭМ | PVBox №1 G2 | PVBox №1 G2 |
| **АКБ** | | |
| Модель АКБ | ВОСТОК СХ 12100 | ВОСТОК СХ 12200 |
| Количество АКБ | 1 | 2 |
| Номинальное напряжение АКБ | 12 В | 24 В |
| Суммарная емкость АКБ | 100 Ач | 200 Ач |
| Запас энергии в АКБ | 1,1 кВтч | 4,3 кВтч |
| Стеллаж | В комплект не входит | В комплект не входит |
| Комплект аккумуляторных перемычек | В комплекте | В комплекте |
| Защитное оборудование | В комплекте | В комплекте |
| **МОНИТОРИНГ** | | |
| Удаленный WiFi мониторинг | WiFi Web (опция) | WiFi Web (опция) |
| Мониторинг через кабель | Доступен | Доступен |
| **МАССОГАБАРИТНЫЕ** | | |
| Суммарный вес АКБ | 30 кг | 116 кг |
| Суммарная площадь АКБ | 0,056 $м^2$ | 0,25 $м^2$ |
| Расположение АКБ | Напольное | Напольное |
| Суммарный вес ФЭМ | 26,1 кг | 52,2 кг |
| Суммарная площадь ФЭМ | 2,37 $м^2$ | 4,74 $м^2$ |

# SPP- ECO 1 MPPT B

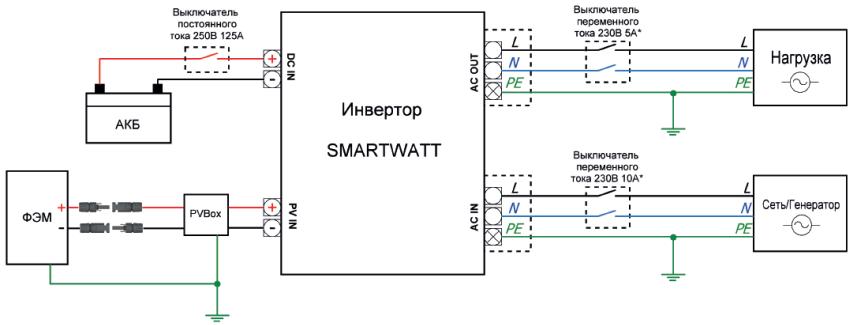


# SPP- ECO 3 MPPT B

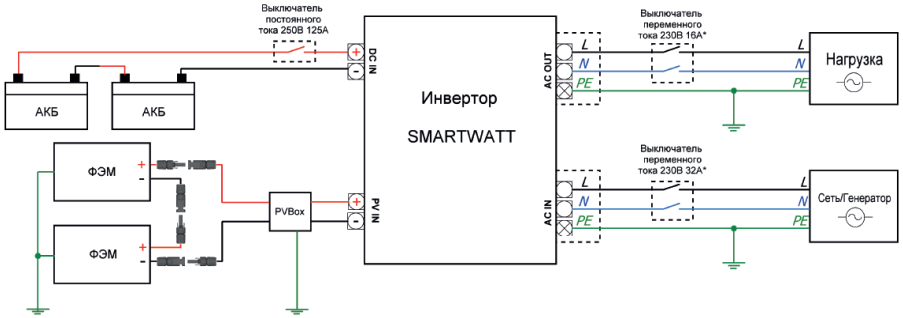

# МНОГОФУНКЦИОНАЛЬНЫЕ СЭС PLUS

| МОДЕЛЬ | SPP-PLUS 6 L | SPP-PLUS 6 C | SPP-PLUS 7.2 L | SPP-PLUS 7.2-360 L | SPP-PLUS 7.2 C | SPP-PLUS 7.2-360 C |
|---|---|---|---|---|---|---|
| **ОСНОВНЫЕ** | | | | | | |
| Тип комплекта | Многофункциональный On-line | Многофункциональный On-line | Многофункциональный | Многофункциональный | Многофункциональный | Многофункциональный |
| Номинальная выходная мощность | 6 кВт | 6 кВт | 7,2 кВт | 7,2 кВт | 7,2 кВт | 7,2 кВт |
| Количество фаз | 1P 230Vac | 1P 230Vac | 1P 230Vac | 1P 230Vac | 1P 230Vac | 1P 230Vac |
| **ИНВЕРТОР** | | | | | | |
| Модель инвертора | PLUS 6K on-line | PLUS 6K on-line | PLUS 7.2K | PLUS 7.2K | PLUS 7.2K | PLUS 7.2K |
| Количество инверторов | 1 | 1 | 1 | 1 | 1 | 1 |
| Защитное оборудование цепи AC | В комплект не входит | В комплект не входит | В комплект не входит | В комплект не входит | В комплект не входит | В комплект не входит |
| **ФЭМ** | | | | | | |
| Модель ФЭМ | DELTA NXT 500-66/2 M10 HC | DELTA NXT 500-66/2 M10 HC | DELTA NXT 500-66/2 M10 HC | DELTA BST 360-24 M | DELTA NXT 500-66/2 M10 HC | DELTA BST 360-24 M |
| Количество ФЭМ | 14 | 14 | 16 | 20 | 16 | 20 |
| Суммарная мощность ФЭМ | 7 кВт | 7 кВт | 8 кВт | 7,2 кВт | 8 кВт | 7,2 кВт |
| Тип установки ФЭМ | На выбор: С углом/Без угла | На выбор: С углом/Без угла | На выбор: С углом/Без угла | На выбор: С углом/Без угла | На выбор: С углом/Без угла | На выбор: С углом/Без угла |
| Способ коммутации ФЭМ | PVBox №2 G2 | PVBox №2 G2 | PVBox №1 G2 | PVBox №1 G2 | PVBox №1 G2 | PVBox №1 G2 |
| **АКБ** | | | | | | |
| Модель АКБ | DELTA POWERWALL 4.8KWH 48V | DELTA CGD 12200 | DELTA POWERWALL 4.8KWH 48V | DELTA POWERWALL 4.8KWH 48V | DELTA CGD 12200 | DELTA CGD 12200 |
| Количество АКБ | 2 | 4 | 2 | 2 | 4 | 4 |
| Номинальное напряжение АКБ | 48 В | 48 В | 48 В | 48 В | 48 В | 48 В |
| Суммарная емкость АКБ | 200 Ач | 200 Ач | 200 Ач | 200 Ач | 200 Ач | 200 Ач |
| Запас энергии в АКБ | 9,6 кВтч | 9,07 кВтч | 9,6 кВтч | 9,6 кВтч | 9,07 кВтч | 9,07 кВтч |
| Стеллаж | В комплект не входит | В комплект не входит | В комплект не входит | В комплект не входит | В комплект не входит | В комплект не входит |
| Комплект аккумуляторных перемычек | В комплекте | В комплекте | В комплекте | В комплекте | В комплекте | В комплекте |
| Защитное оборудование | В комплекте | В комплекте | В комплекте | В комплекте | В комплекте | В комплекте |
| **МОНИТОРИНГ** | | | | | | |
| Удаленный WiFi мониторинг | WiFi App | WiFi App | WiFi App | WiFi App | WiFi App | WiFi App |
| Мониторинг через кабель | Доступен | Доступен | Доступен | Доступен | Доступен | Доступен |
| **МАССОГАБАРИТНЫЕ** | | | | | | |
| Суммарный вес АКБ | 130 кг | 256,4 кг | 130 кг | 130 кг | 256,4 кг | 256,4 кг |
| Суммарная площадь АКБ | 0,2 $м^2$ | 0,5 $м^2$ | 0,2 $м^2$ | 0,2 $м^2$ | 0,5 $м^2$ | 0,5 $м^2$ |
| Расположение АКБ | Настенное | Напольное | Настенное | Настенное | Напольное | Напольное |
| Суммарный вес ФЭМ | 365,4 кг | 365,4 кг | 417,6 кг | 450 кг | 417,6 кг | 450 кг |
| Суммарная площадь ФЭМ | 33,2 $м^2$ | 33,2 $м^2$ | 38 $м^2$ | 38,8 $м^2$ | 38 $м^2$ | 38,8 $м^2$ |

# ГИБРИДНЫЕ СЭС HYBRID

| МОДЕЛЬ | SPP-HYBRID 5PRO L | SPP-HYBRID 5PRO C | UPS-HYBRID 5 L | UPS-HYBRID 5 C |
|---|---|---|---|---|
| **ОСНОВНЫЕ** | | | | |
| Тип комплекта | Гибридный | Гибридный | Гибридный | Гибридный |
| Номинальная выходная мощность | 5 кВт | 5 кВт | 5 кВт | 5 кВт |
| Количество фаз | 1P 230Vac | 1P 230Vac | 1P 230Vac | 1P 230Vac |
| **ИНВЕРТОР** | | | | |
| Модель инвертора | Hybrid 5K Pro 48V 80A MPPT | Hybrid 5K Pro 48V 80A MPPT | Hybrid 5K 48V 60A 2MPPT | Hybrid 5K 48V 60A 2MPPT |
| Количество инверторов | 1 | 1 | 1 | 1 |
| Защитное оборудование цепи AC | В комплект не входит | В комплект не входит | В комплект не входит | В комплект не входит |
| **ФЭМ** | | | | |
| Модель ФЭМ | DELTA SM 280-24 P | DELTA SM 280-24 P | - | - |
| Количество ФЭМ | 20 | 20 | - | - |
| Суммарная мощность ФЭМ | 5,6 кВт | 5,6 кВт | - | - |
| Тип установки ФЭМ | На выбор: С углом/Без угла | На выбор: С углом/Без угла | - | - |
| Способ коммутации ФЭМ | PVBox №2 G2 | PVBox №2 G2 | - | - |
| **АКБ** | | | | |
| Модель АКБ | DELTA POWERWALL 4.8KWH 48V | DELTA CGD 12200 | DELTA POWERWALL 4.8KWH 48V | DELTA CGD 12200 |
| Количество АКБ | 1 | 4 | 1 | 4 |
| Номинальное напряжение АКБ | 48 В | 48 В | 48 В | 48 В |
| Суммарная емкость АКБ | 100 Ач | 200 Ач | 100 Ач | 200 Ач |
| Запас энергии в АКБ | 4,8 кВтч | 9,07 кВтч | 4,8 кВтч | 9,07 кВтч |
| Стеллаж | В комплект не входит | В комплект не входит | В комплект не входит | В комплект не входит |
| Комплект аккумуляторных перемычек | В комплекте | В комплекте | В комплекте | В комплекте |
| Защитное оборудование | В комплекте | В комплекте | В комплекте | В комплекте |
| **МОНИТОРИНГ** | | | | |
| Удаленный WiFi мониторинг | WiFi Web (опция) | WiFi Web (опция) | WiFi Web (опция) | WiFi Web (опция) |
| Мониторинг через кабель | Доступен | Доступен | Доступен | Доступен |
| **МАССОГАБАРИТНЫЕ** | | | | |
| Суммарный вес АКБ | 65 кг | 256,4 кг | 65 кг | 256,4 кг |
| Суммарная площадь АКБ | 0,1 $м^2$ | 0,5 $м^2$ | 0,1 $м^2$ | 0,5 $м^2$ |
| Расположение АКБ | Настенное | Напольное | Настенное | Напольное |
| Суммарный вес ФЭМ | 380 кг | 380 кг | - | - |
| Суммарная площадь ФЭМ | 32,7 $м^2$ | 32,7 $м^2$ | - | - |

# SPP-HYBRID 5PRO L

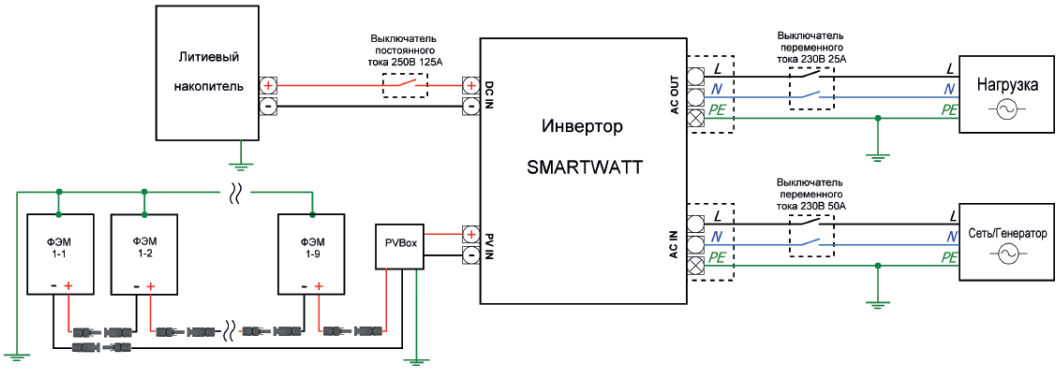


# UPS-HYBRID 5 L

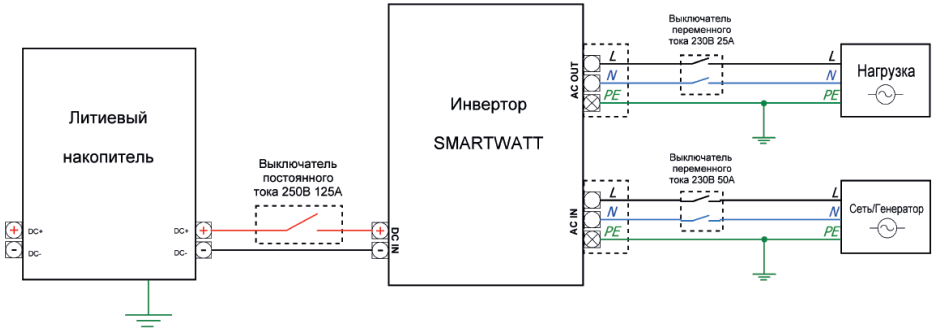

# СЕТЕВЫЕ СЭС GRID

| МОДЕЛЬ | SPP-GRID 5 | SPP-GRID 10 |
|---|---|---|
| **ОСНОВНЫЕ** | | |
| Тип комплекта | Сетевой | Сетевой |
| Номинальная выходная мощность | 7 кВт | 10 кВт |
| Количество фаз | 1P 230Vac | 1P 230Vac |
| **ИНВЕРТОР** | | |
| Модель инвертора | Grid 7K 1P 3 MPPT | Grid 10K 1P 3 MPPT |
| Количество инверторов | 1 | 1 |
| Защитное оборудование цепи AC | В комплект не входит | В комплект не входит |
| **ФЭМ** | | |
| Модель ФЭМ | DELTA BST 340-72 P | DELTA BST 340-72 P |
| Количество ФЭМ | 15 | 30 |
| Суммарная мощность ФЭМ | 5,1 кВт | 10,2 кВт |
| Тип установки ФЭМ | На выбор: С углом/Без угла | На выбор: С углом/Без угла |
| Способ коммутации ФЭМ | PVBox №1 G1 | PVBox №1 G1 |
| **АКБ** | | |
| Модель АКБ | - | - |
| Количество АКБ | - | - |
| Номинальное напряжение АКБ | - | - |
| Суммарная емкость АКБ | - | - |
| Запас энергии в АКБ | - | - |
| Стеллаж | - | - |
| Комплект аккумуляторных перемычек | - | - |
| Защитное оборудование | - | - |
| **МОНИТОРИНГ** | | |
| Удаленный WiFi мониторинг | WiFi App (опция) / WiFI Web (опция) | WiFi App (опция) / WiFI Web (опция) |
| Мониторинг через кабель | Не доступен | Не доступен |
| **МАССОГАБАРИТНЫЕ** | | |
| Суммарный вес АКБ | - | - |
| Суммарная площадь АКБ | - | - |
| Расположение АКБ | - | - |
| Суммарный вес ФЭМ | 337,5 кг | 675 кг |
| Суммарная площадь ФЭМ | 29 $м^2$ | 58 $м^2$ |

# SPP-GRID 5

## Сетевая солнечная электростанция мощностью 5 кВт, без угла

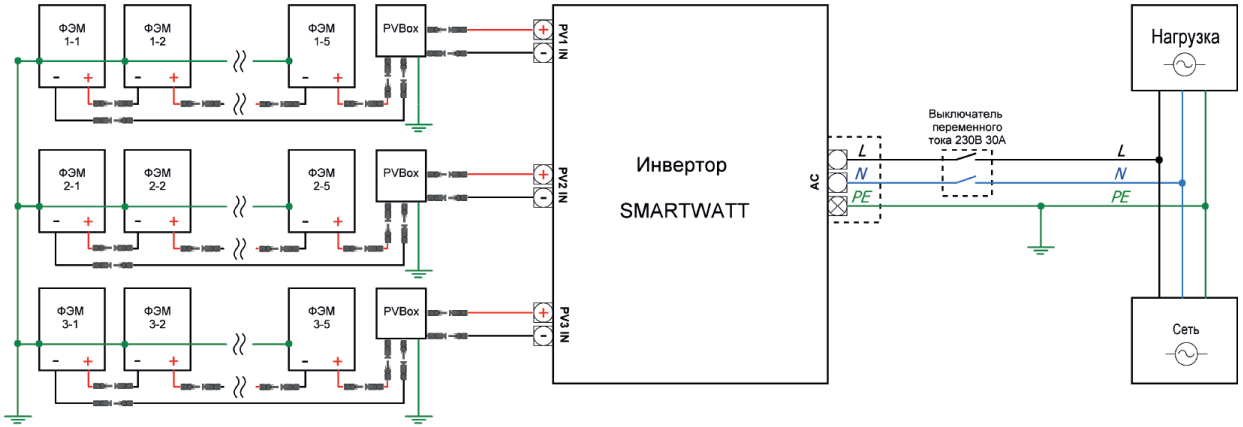


# SPP-GRID 10
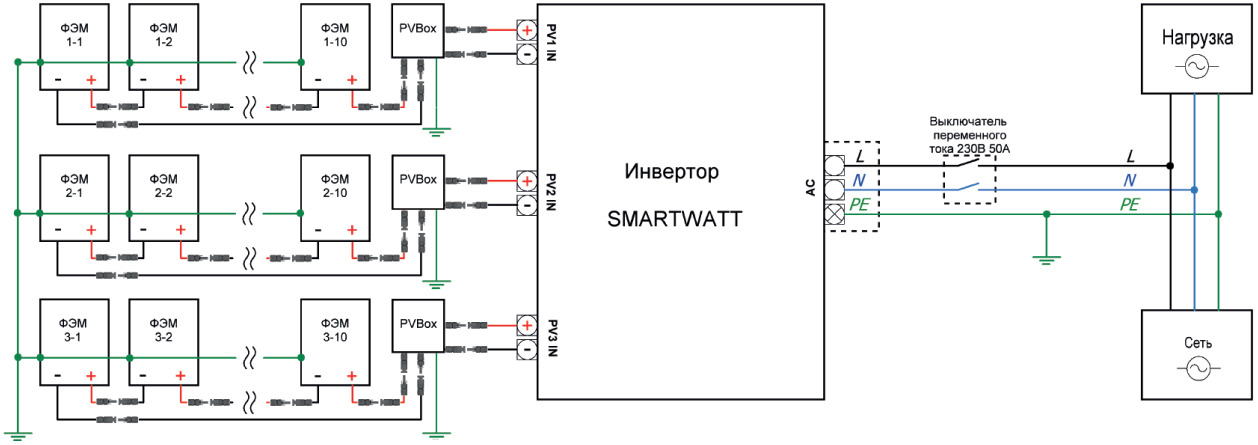
## Сетевая солнечная электростанция мощностью 10 кВт, без угла